POLIN·AC

BODYSHOP TECHNOLOGY

SOLUZIONI SU MISURA IN CARROZZERIA

POLIN-AC
LA NUOVA AZIENDA CON UNA LUNGA STORIA

Polin-AC è il frutto della sinergia tra Polin, azienda storica nella produzione di cabine forno di verniciatura per le autovetture, presente sul mercato sin dal 1940 ed Aria-C, che dal 2005 è specializzata in sistemi di ventilazione e riscaldamento a basso consumo energetico.

UNA GRANDE REALTÀ CON I PIÙ MODERNI IMPIANTI PRODUTTIVI

TECNOLOGIA PRODUTTIVA:

GLI INVESTIMENTI IN TECNOLOGIA PRODUTTIVA SOFISTICATA, IN LINEE AUTOMATICHE, E IN STAZIONI ROBOTIZZATE, SONO SEMPRE STATI CONSIDERATI FONDAMENTALI NON SOLO PER LA VELOCIZZAZIONE DEL FLUSSO PRODUTTIVO, MA ANCHE PER DARE GARANZIA DI UNA QUALITÀ COSTANTE, RIPETUTA, E PERFETTAMENTE CONTROLLATA, DEL NOSTRO PRODOTTO.

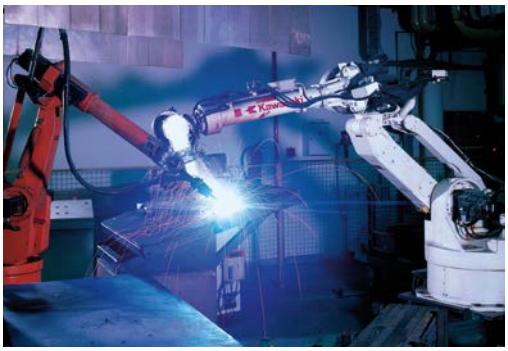

Da sempre Polin è un riferimento sul mercato nazionale ed internazionale per la qualità, l'innovazione e la tecnologia applicata alle cabine forno di verniciatura. Un connubio di esperienza, professionalità e know-how confluiti nella nuova realtà aziendale Polin-AC con l'intento di offrire ai clienti soluzioni innovative ma anche confacenti alle esigenze specifiche di ogni cliente e mercato.

L'investimento continuo nell' innovazione tecnologica ha dato la possibilità a Polin di poter presentare al mercato nel 2014 AirForce, la punta di diamante del gruppo per quel che riguarda tecnologia ed estetica.
Forte di una flessibilità e dinamicità riconosciuta ed apprezzata dal mercato, in questo contesto si è inserita Aria-C, con la sua estesa gamma di sistemi ad alte prestazioni dai bassi consumi energetici.

La filosofia del nuovo gruppo Polin-AC è di proporre prodotti di qualità, tecnologicamente avanzati, progettati e creati interamente in Italia.

DRYTECH
L'UNITÀ DI RISCALDAMENTO RAPIDO PER QUALSIASI CABINA

RIDUCE TEMPI DI LAVORO E CONSUMI ENERGETICI

Il sistema Drytech con bruciatore in vena d'aria a fiamma diretta è progettato appositamente per essere facilmente inserito in qualsiasi generatore di aria calda, in sostituzione dell'insieme camera di combustione e bruciatore tradizionale. Drytech permette di raggiungere temperature elevate molto velocemente e di ridurre così il tempo complessivo necessario per portare a termine ogni ciclo di lavoro. Grazie ai ridotti costi d'esercizio ed ai tempi di ciclo ottimizzati, si ottengono grandi risparmi di combustibile e di energia elettrica.

DRYTECH
CALORE PURO

SPECIFICHE TECNICHE

- Alimentazione Gas Metano/GPL
- Potenze da35kWa 600kW
- Termoregolazione Bistadio/ Modulante

I VANTAGGI

1 • Riduzione del consumo di gas fino al 45% rispetto a cabine di verniciatura con scambia tore di calore di pari potenza.

2 • Combustione completa, ecologica e ad alto rendimento (vicino al 100%).

3 • Salto termico massimo di 30°C raggiungibile in fase di verniciatura.

4 • Controllo dell'umidità relativa.

5 • Raggiungimento di 75°C in fase di essiccazione in 5 minuti (*).

6 • Rapido riscaldamento di tutto il film di prodotto, con avvio della reticolazione partendo dal supporto.

7 • Particolarmente adatto per il trattamento delle vernici all'acqua.

8 • Ottima stabilità ed uniformità della temperatura nell'ambiente di lavoro grazie alla mo dulazione della fiamma.

9 • Consumi di gas ridotti al minimo in quanto adeguati ad ogni fase di funzionamento.

10 • Riduzione del tempo necessario a completare un ciclo di lavoro fino al 30%.

11 • Immediata lavorabilità del supporto verniciato a raffreddamento ultimato.

12 • Riduzione dell'impatto ambientale.

(*) dato riferito a cabine con misure utili interne 7m.x4m.xH=2.8m. con ricircolo d'aria in fase di essiccazione.

CUBIK
IL BRUCIATORE CANALIZZATO DA ESTERNI

FACILE DA INSTALLARE E SENZA OBBLIGO DI LOCALE CALDAIA

Cubik è un bruciatore canalizzato progettato per essere facilmente installato sulla tubazione di presa dell'aria all'esterno della carrozzeria consentendo il riscaldamento di zone di preparazione, cabine di verniciatura e aree di lavoro. Cubik, composto da carpenteria di alloggiamento e di interfacciamento al quadro elettrico originale, è realizzato in modo tale da ovviare alle problematiche relative all'obbligo del locale caldaia.

CUBIK
CALORE PURO

SPECIFICHE TECNICHE

Alimentazione Gas Metano / GPL

Grado di protezione IP54

Potenza da 115kW a 450kW

Termoregolazione Monostadio/Bistadio/Modulante

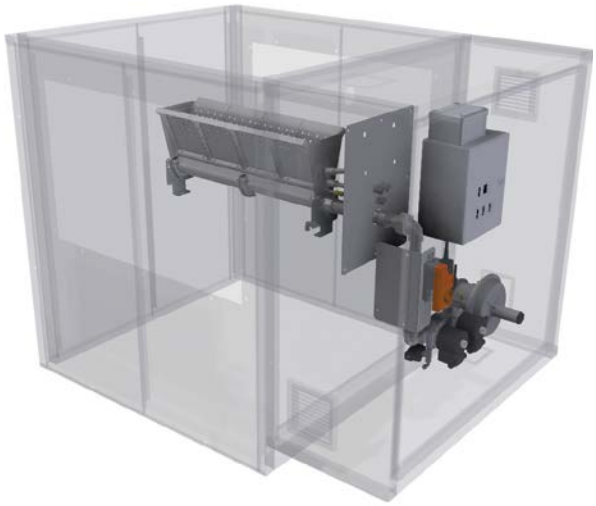

I VANTAGGI

1 • Riduzione del consumo di gas fino al 45% rispetto a cabine di verniciatura con scambiatore di calore di pari potenza.

2 • Combustione completa, ecologica e ad alto rendimento (vicino al 100%).

3 • Salto termico massimo di 30°C raggiungibile in fase di verniciatura.

4 • Controllo dell'umidità relativa.

5 • Raggiungimento di 75°C in fase di essiccazione in 5 minuti (*).

6 • Rapido riscaldamento di tutto il film di prodotto, con avvio della reticolazione partendo dal supporto.

7 • Particolarmente adatto per il trattamento delle vernici all'acqua.

8 • Ottima stabilità ed uniformità della temperatura nell'ambiente di lavoro grazie alla regolazione della fiamma.

9 • Consumi di gas ridotti al minimo in quanto adeguati ad ogni fase di funzionamento.

10 • Riduzione del tempo necessario a completare un ciclo di lavoro fino al 30%.

11 • Immediata lavorabilità del supporto verniciato a raffreddamento ultimato.

12 • Riduzione dell'impatto ambientale.

13 • Installabile all'esterno con notevole riduzione delle problematiche per la richiesta del CPI ai VVF.

(*) dato riferito a cabine con misure utili interne 7m.x4m.xH=2.8m. con ricircolo d'aria in fase di essiccazione

TETRIS
LA CABINA FORNO SUPERCOMPATTA

SPAZIO MINIMO, RISPARMIO MASSIMO

Tetris è una cabina dalle dimensioni ridotte, in grado di abbinare un'altissima qualità di lavoro con un grande risparmio energetico.
Assicura la possibilità di interventi su parti di carrozzeria relativamente piccole senza dover ricorrere alla cabina tradizionale. Una soluzione che offre un doppio vantaggio: l'aumento della redditività, grazie all'abbattimento dei

costi energetici, e la possibilità di tener libera la cabina principale per interventi di maggior portata. Tetris non necessita di centrale termica: questo, unito alle sue dimensioni compatte e alla potenza termica limitata la rende facile da installare anche all'interno di carrozzerie con spazi ridotti.
Tetris è un investimento ammortizzabile in tempi brevi: il risparmio energetico che assicura è un valore che consente di rientrare più velocemente nei costi d'acquisto.

I VANTAGGI

1 • Ridotto ingombro a terra.

2 • Flessibilità di posizionamento.

3 • Flusso d'aria verticale (semi-verticale su richiesta).

4 • Interamente installabile all'interno della carrozzeria.

5 • Non necessita di CPI.

6 • Massima accessibilità.

7 • Ridotto impianto ambientale.

8 • Ridotti consumi: inverter + bruciatore in vena d'aria.

9 • Possibilità di alimentazione con tre bombole di Gpl.

10 • Opzione impianto di raffreddamento aria.

AU E CUBE
GENERATORI D'ARIA CALDA PER OGNI ESIGENZA

ALTO RENDIMENTO E RIDOTTI COSTI DI ESERCIZIO

Un'ampia gamma di generatori d'aria calda, con e senza estrattori, per ogni esigenza di applicazione industriale.

Tutti i generatori d'aria Polin-AC sono progettati e realizzati con il fine di ottenere un rapporto impareggiabile tra alto rendimento, ridotti costi d'esercizio, massima affidabilità.

AU
AIR INLET UNIT

CUBE
AIR INLET UNIT

SPECIFICHE TECNICHE

Alimentazione elettrica trifase
Potenza da 2,2kW a 45kW
Riscaldamento vena d'aria; camera di combustione; acqua calda; elettrico
Potenza da 35kW a 600kW

SERIE AU

Gruppi ad alto rendimento ventilatori a pale rovesce per utilizzi in cui sono necessarie grandi portate d'aria: 9.000 mc/h fino a 90.000 mc/h. Sono dotati di ventilatori a pale rovesce con accoppiamento diretto tra motore e turbina. Disponibili con le opzioni Recuperatore di calore a flussi incrociati o rotativo e Inverter applicato ai motori per tutte le potenze. La costruzione è modulare con la possibilità di posizionamento sia verticale che orizzontale.

SERIE CUBE

Gruppo monoblocco completamente premontato; le dimensioni contenute ne facilitano il posizionamento anche in ambienti ristretti. Particolarmente indicato come gruppo di immissione di aria riscaldata da accoppiare a piani aspiranti, è disponibile per portate da 8.000 mc/h fino a 20.000 mc/h con ventilatori centrifughi a pale diritte.

SERIE miniCUBE

La potenzialità termica di 35kW, le dimensioni ridotte, ed il peso minimo ne fanno un gruppo adatto alle applicazioni più svariate. Monoblocco completamente premontato, offre un range di portate d'aria che va da 1.500 mc/h fino a 8.000 mc/h con ventilatori a pale rovesce. La versione con bruciatore in vena d'aria non necessita di CPI.

ESTRATTORI
ARIA E PRESSIONE SEMPRE BILANCIATA IN CABINA

IN PERFETTA SINERGIA CON IL GENERATORE

La gamma di estrattori d'aria è composta di modelli pensati per rispondere alle più differenti esigenze produttive. Creati per farli lavorare sempre in perfetta sinergia con il generatore, e mantenere così una pressione sempre bilanciata e costante all'interno della cabina.

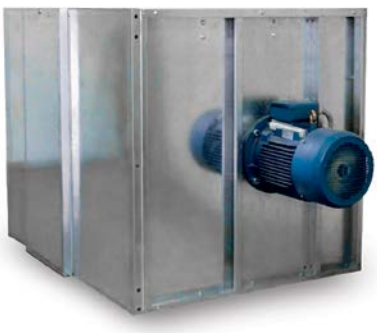

SPECIFICHE TECNICHE

Alimentazione elettrica trifase

Potenza da 2,2kW a 22kW

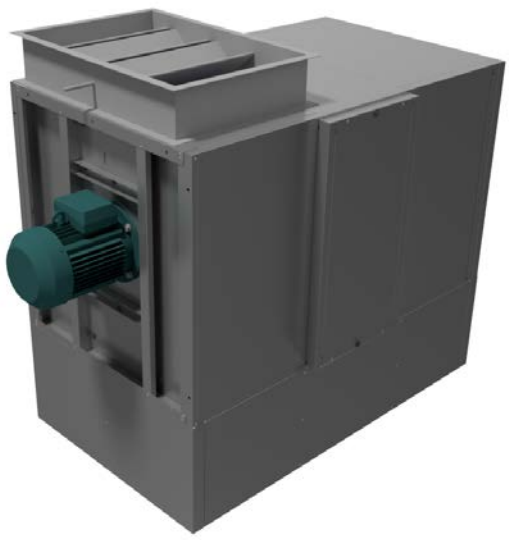

SERIE EXT

Unità di estrazione e filtrazione aria a secco, realizzato in lamierato di acciaio zincato, ventilatore a pale rovesce ad alta prevalenza, calettato direttamente al motore, e dotato di anello antiscintilla.

SERIE EXTC – (CARBONI ATTIVI)

Unità di estrazione e filtrazione aria con carboni attivi, realizzato in lamierato di acciaio zincato, ventilatore a pale rovesce ad alta prevalenza, calettato direttamente al motore, e dotato di anello antiscintilla.

SERIE ES

Unità di estrazione aria, realizzato in lamierato di acciaio zincato con ventilatore centrifugo collegato al motore tramite trasmissione a cinghia e dotato di anello antiscintilla.

CAM

Cassonetto di aspirazione orizzontale in lamiera zincata; con opzioni di filtraggio PAINT STOP, ANDREAE. Sintetico, a carboni attivi. Montato su ruote pivottanti per il sostegno e la movimentazione.

INVERTER
PER AVERE UNA PORTATA D'ARIA INTELLIGENTE

L'ARIA PERFETTA PER OGNI FASE, E PER CONSUMARE MENO

Consentono di scegliere 3 differenti modalità di funzionamento dei motori impostabili sia in fase di verniciatura che in fase di essiccazione: BASSA, MEDIA e ALTA velocità. Questo permette di avere l'aria perfetta per ogni fase con un consumo energetico sempre ottimizzato.

SPECIFICHE TECNICHE

Alimentazione elettrica 400V 3ph+N

Potenza da 5,5kW a 70kW

Controllo: a 3 velocità, con potenziometro, con pressostato, con trasduttore di pressione

I VANTAGGI

1 • Portata d'aria ottimizzata alla fase di lavoro.

2 • Riduzione dei giri motore (minori consumi).

3 • Riduzione consumo elettrico fino al 45%.

4 • Avviamento progressivo dei motori (senza picco elettrico).

5 • Ripristino forzato di aria fresca durante tutte le fasi a ricircolo con ventilatore di estrazione a regime ridotto.

6 • Regolazione semi-automatica della pressione in cabina agendo direttamente sulla velocità di rotazione del motore di estrazione.

7 • Riduzione complessiva della rumorosità.

QUADRI COMANDO
CONTROLLO SICURO, FACILE E COMPLETO

GESTIRE OGNI FUNZIONE DELLA CABINA
Quadro per montaggio a parete, marcato CE e conforme alle norme vigenti. Consente il controllo di motori, luci, serrande, sicurezza, e dei parametri di ogni fase di lavoro:

VERNICIATURA: temperatura impostabile indipendentemente.

CICLO AUTOMATICO *(appassimento, essiccazione1, essiccazione2, raffreddamento):* tempi e temperature impostabili indipendentemente. Spegnimento automatico a fine ciclo.

APPASSIMENTO A CALDO (HFO): in questo ciclo temporizzato, la cabina funziona in modalità ***Essiccazione*** per innalzare rapidamente la temperatura e accorciare così il tempo richiesto per l'appassimento delle vernici a base acqua. A fine ciclo l'impianto si riposiziona nella fase di ***Verniciatura.***

I VANTAGGI

1 • Miglioramento della sicurezza aziendale.

2 • Rispetto della legislazione vigente in riferimento alla sicurezza sul posto di lavoro.

3 • Riduzione delle operazioni per il controllo della cabina o della zona di preparazione.

4 • Ottimizzazione dei consumi grazie allo spegnimento controllato dei motori nelle fasi di essiccazione*.

(*) dato riferito a cabine con ricircolo d'aria in fase di essiccazione.

Leader nella creazione di cabine per la verniciatura

Dal 1935 progettiamo e realizziamo cabine di verniciatura dotate di sistemi di riscaldamento e generatori d'aria per l'autocarrozzeria e per l'industria.
La nostra è una lunga storia fatta di passione, continua innovazione tecnologica e crescita, che ci ha portato a diventare leader nel mondo.
Il nostro impegno è di portare sempre al cliente un prodotto di qualità pensato per rispondere in modo eccellente alle sue esigenze più specifiche.

Polin-AC srl

Viale della Tecnica, 2 | 37064 Povegliano Veronese (VR) | tel. +39 045 860 0992

info@polin-ac.it | www. polin-ac.it

CE

Immagini, misure e dati tecnici non sono impegnativi, quindi soggetti a modifiche senza obbligo di preavviso.